Rozmery v mm
Maße in mm
Dimensions in mm

# 752SG01

162kg

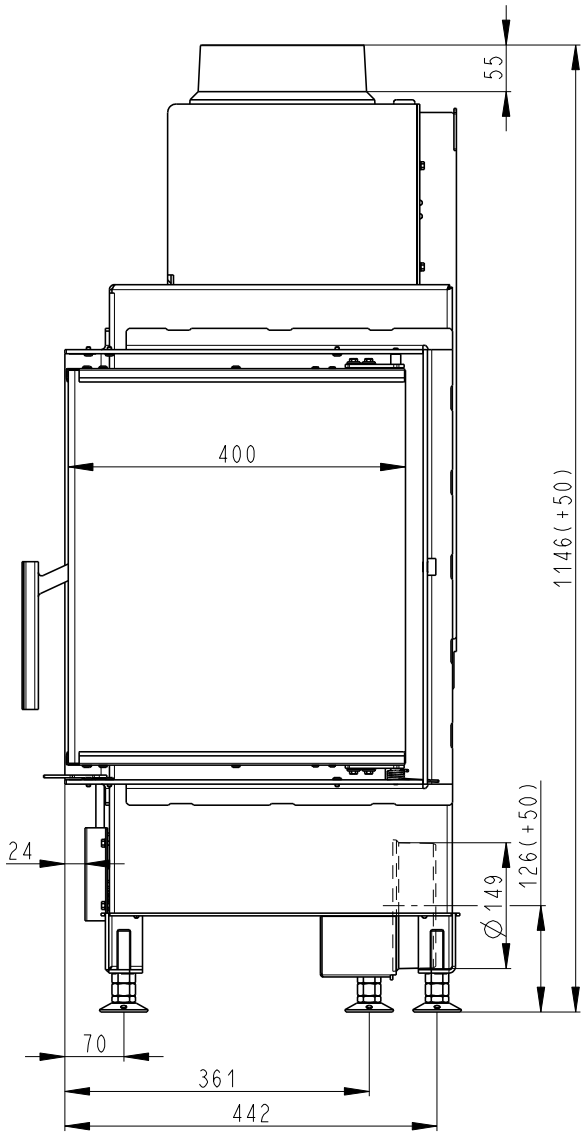


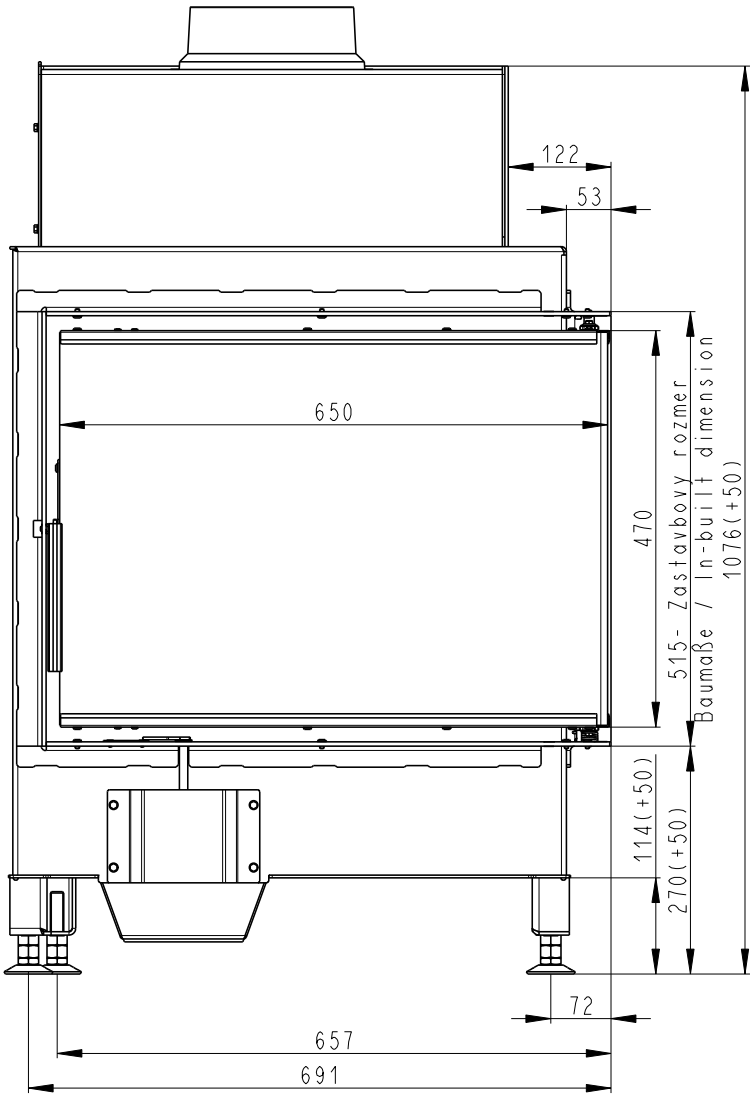


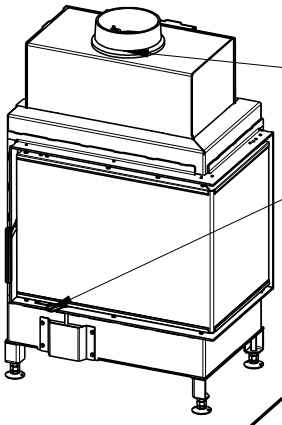

Litinový odvod koure
Cast iron spigot
Der gusseiserne Rauchabgang

Primarni a sekundarni vzduch
Primary and secondary air
Primärluft und Sekundärluft

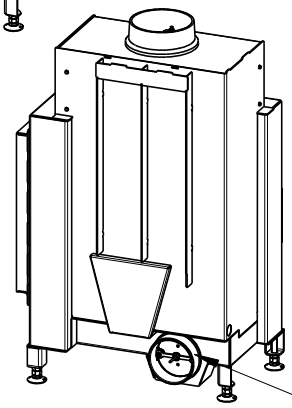
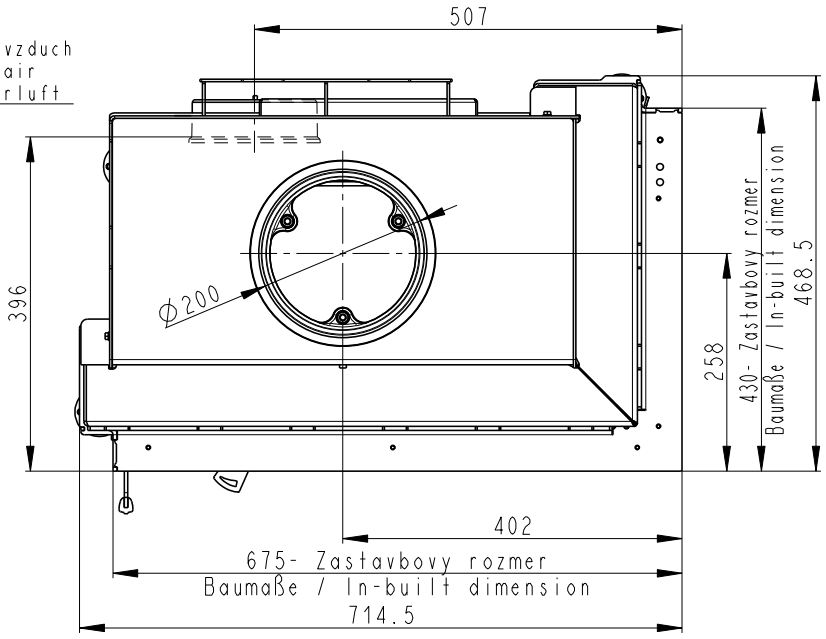
Centralni privod vzduchu
Central air inlet
Zentralluftzufuhr